Configurando o Modo de Trabalho da Zona

A central possibilita configurar a zona nos seguintes modos: temporizada ou instantânea, temporizada com duplo movimento, duplo movimento, 24 horas e 24 horas com duplo movimento, a configuração é feita através dos jumpers e cada zona pode ser configurada independente conforme segue:

Passos comuns para a configuração:
1 - Pressione e solte a chave de programação;
2 - Acione a zona que deseja temporizar através do painel frontal, o led ira piscar;

Zona temporizada: Abra os **jumpers 1 e 4,** faça os passos 1 e 2;
Obs.: Somente os sensores com fio serão temporizados.
Zona instantânea: Abra somente o **jumper 1, 3 e 4,** e repita os passos 1 e 2;
Zona temporizada com duplo movimento: Abra o **jumper 1,** e repita os passos 1 e 2;
Zona com duplo movimento: Abra os **jumpers 1 e 3,** e repita os passos 1 e 2;
Zona 24 horas: Abra somente o **jumper 1, 2 e 4** e repita os passos 1 e 2;
Zona 24 horas com duplo movimento: Abra somente o **jumper 1 e 2** e repita os passos 1 e 2;

Efetuando Bypass nas Zonas

Para efetuar o bypass em uma zona basta acionar a tecla correspondente a zona no painel por 3 segundos com o sistema em standby, para restaurar o bypass basta repetir a operação.
LED ligado: zona habilitada;
LED desligado: zona desabilitada.
Obs.: Caso uma zona esteja com bypass ativado e o sistema for armado, ao desarmar o sistema o bypass **não** é desativado.

Termo de Garantia

A garantia da CN8i é de 12(doze) meses a partir da data de instalação.
A garantia não cobre danos causados por efeitos da natureza tais como: terremotos, enchentes, raios, etc., assim como quedas, mau uso do equipamento, incêndio, guerra, problemas com a rede de energia elétrica, ligação em tensão errada, instalação em ambientes inadequados, expostos a umidade ou calor excessivo, e ou instalação por pessoal não qualificado.
A garantia **não será** prorrogada em caso de conserto ou substituição da central.
Atenção: Para que a garantia tenha validade é necessário o preenchimento deste termo e a apresentação do mesmo.

DADOS DO CLIENTE

Nome: _____
Endereço: _____ Bairro: _____
Cidade: _____ Estado: _____ Fone: _____
Tipo/Modelo: _____
Número lote/data: _____ Número da Nota fiscal: _____
Data da Instalação: _____ Nome do Instalador: _____
Nome do Distribuidor: _____

Declaro haver recebido nesta data o referido produto em perfeito estado de funcionamento, foram a mim explicadas as funções e cuidados que devo ter em relação ao produto, também recebi o manual de instruções de operação e manutenção, as condições de garantia descritas neste certificado foram por mim aceitas e entrarão em vigor a partir desta data.

_____/_____/_____ _____
Data Assinatura cliente

RAMPY Equipamentos Eletrônicos Ltda.
www.rampy.com.br
Produto sujeito a alterações sem aviso prévio.
Indústria brasileira

RAMPY
equipamentos eletrônicos

CN8i

PARTICIONADA

Central de Alarme 8 Zonas

Manual de Instruções

Características Técnicas

Número de zonas 08
Capacidade de usuários 42
Capacidade de rádio sensor . . 168(21 por zona)
Frequência de operação[1] 433MHz
Padrão de código . . . . . 2^{24} OTP (HT)
Tensão de operação . . . . . 15~20Vca
Alcance[2] . . . . . @30m
Proteção contra sobrecarga . . . . . @800mA
Tempo de disparo do pânico . . . . . @5 minutos
Consumo:
Standby . . . . . @33mA
Disparo . . . . . @86mA

Bips: 1 curto: Arme
3 curtos: Arme/desarme com bateria baixa
2 curtos: Desarme sem disparo
4 curtos: Desarme com disparo
2 longos: Arme/desarme com setores desabilitados
5 curtos: Arme/desarme com disparo

1 - O alcance não depende somente do receptor, mas também da potência do controle.

Ligando a Central

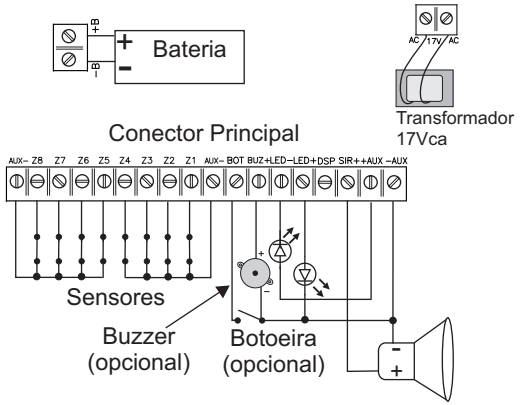

Características Gerais

Bip na sirene opcional;
Todas zonas podem ser: temporizada, instantânea, inteligente ou 24 horas;
Auto arme opcional;
Indicação visual da zona violada;
Indicação visual e sonora do sistema violado;
Saida positiva e negativa independente para LED de status intermitente ou retentivo;
Proteção contra sobre corrente;
Disparo condicionado 3 vezes de 5 minutos, caso a zona continue violada, após esse período, o sistema a ignora até que a mesma restaure.
Proteção contra curto circuito na sirene;
Acionamento da sirene por relé;
Saída DSP+ independente;
Saída para Buzzer;
Pânico silencioso ou audível;
Acionamento por RF ou Botoeira Total/ Individual;
Sinal sonoro de bateria baixa;

Funcionamento da Central

Ao receber o comando para arme, a central passa a monitorar as zonas configuradas para o controle acionado e que não estão em bypass, quando uma das zonas for violada por RF ou por fio, ocorre o disparo, e a cada 5 minutos a central monitora a zona verificando se a mesma restaurou, este ciclo ocorre por 3 vezes e caso a zona permaneça violada a central ignora até que seja restaurada para novamente efetuar o disparo da zona em questão.

Caso a zona estiver configurada como temporizada, ao receber o sinal de arme a central começa a contar 30 segundos, ao final deste primeiro tempo a central da um BIP na sirene indicando que o tempo chegou ao fim e a zona já esta sendo monitorada pelo sistema. Ao ser violada a zona temporizada a central da um BIP na sirene indicando o inicio da contagem do tempo de entrada se o sistema não for desarmado em 10 segundos ocorre o disparo.

Conheça a Placa

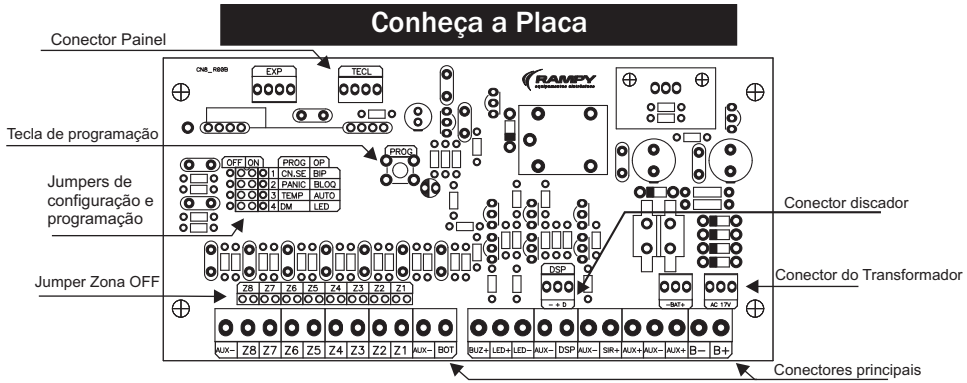

LEDs de STATUS

LEDs Verdes do painel:
Ligado: Zona armada;
Desligado: zona desarmada\fechada;
Piscando lento: zona aberta;
Piscando rápido: zona violada;
Led vermelho:
Ligado: central armada;
Piscando lento: bateria baixa;
Piscando rapido: disparo;

Obs.: O modo de trabalho da saída LED+ e LED- no conector principal é selecionado no jumper 4 dos jumpers de configuração, e funcionam independente do LED de status do painel, seguem os modos de trabalho:

Jumper 4 fechado: status piscando;
Jumper 4 aberto: status retentivo;

Cadastrando um Controle

Para cadastrar um controle remoto na central **abra os jumpers 2, 3, 4**, pressione e solte a tecla prog; o LED de status acenderá;

Através do painel frontal, desabilite as zonas que serão ignoradas para o cadastro do controle no arme particionado;

Acione o botão do controle remoto a ser gravado, se a operação for executada com êxito, o LED de status piscará rapidamente, caso contrário apenas apagará.

A central possibilita gravar 42 usuários.

ATENÇÃO: PARA ARME TOTAL NÃO DESABILITE NENHUMA ZONA NO PAINEL AO CADASTRAR UM CONTROLE.

Cadastrando um Rádio Sensor

Para cadastrar um rádio sensor na central, **abra os jumpers 1, 2, 3, 4**, pressione e solte a tecla prog; o LED de status acenderá;

Selecione no painel a zona em que deseja gravar o rádio sensor pressionando a tecla correspondente da zona;

Ao selecionar a zona o LED de status da mesma acenderá, acione o rádio sensor a ser gravado, se a operação for executada com êxito, o LED de status piscará rapidamente, caso contrário apenas apagará.

Cada zona possibilita gravar 21 rádio sensores.

Modo Bloqueio

O modo bloqueio é configurado pelo jumper 2

Jumper aberto: central dispara com setor aberto.

Jumper fechado: ao armar a central com o setor aberto, a mesma desarma.

Apagando os Usuários

Para apagar a memória de usuários, **abra os jumpers 2, 3 e 4**, entre em modo de programação pressionando a tecla prog, quando o LED de status acender mantenha a tecla de programação acionada até que o LED de status apague **(aproximadamente 3 segundos)**;

Todos os usuários da central serão apagados exceto os radio sensores.

Apagando os Rádio Sensores

Para apagar a memória de rádio sensores, **abra os jumpers 1, 2, 3, 4**, entre em modo de programação pressionando e soltando a tecla prog; o LED de status acenderá;

Selecione a zona que serão apagados os rádio sensores pressionando a tecla correspondente da zona, mantenha a tecla da zona pressionada até que o LED de status apague **(aproximadamente 3 segundos)**;

Todos os rádio sensores da zona correspondente serão apagados.

Para **apagar todos os radio sensores** de todas as zonas, **abra os jumpers 1, 2, 3, 4** e mantenha pressionada a chave de programação por 3 segundos.

Configurando o BIP na Sirene

Para ativar ou desativar o BIP na sirene, selecione através do jumper 1 “BIP” conforme descrição abaixo:

BIP ativado: Jumper fechado;
BIP desativado: Jumper aberto.

Função Pânico

Existem duas opções de cadastro do controle remoto para a função pânico, uma é silencioso e a outra é o audivel, seguem os passos:

1 - **Pânico Audivel**: Abra o **jumper 4**, pressione e solte a chave de programação o LED Status acenderá, acione a tecla do controle que será o pânico audivel, o LED piscará algumas vezes. Caso a memória estiver cheia o LED vai apagar sem efetuar o cadastro.

2 - **Pânico Silencioso**: Abra os **jumpers 3, 4** e repita os passos do panico audivel.

Função Auto Arme

Para habilitar ou desabilitar o auto arme em 30 min., selecione através do **Jumper 3.**

Jumper Aberto: Auto arme desabilitado.

Jumper Fechado: Auto arme habilitado.